EVVA
access to security

3KS*plus*xp

ICSxp

EPSxp

FPSxp

Eigenprofil

Für Ihren Vorsprung am Markt

Eigenprofil | Ihr persönlicher Auftritt

Dieser Platz ist für
Ihr Logo reserviert.

EV

Mit Ihrem EVVA-Eigenprofil sind Sie durch kürzere Reaktionszeiten flexibler. Ihr Kunde benötigt dringend gleichsperrende Zylinder oder kleine Schließanlagen? Ab sofort können Sie schnell darauf reagieren und diese mühelos selbst realisieren.

Mit Ihrem Eigenprofil erhalten Sie Ihren Firmennamen und Ihr Logo auf der Schlüsselreide sowie eine Eigenprofil-Sicherungskarte. Damit erhöhen Sie ganz nebenbei Ihre Kundenbindung.

Vorteile im Alltag:

- Sie erhalten eine exklusive Profilierung
- Sie sichern sich Ihr Nachschlüsselgeschäft
- Sie können Zylinder selbst montieren
- Sie nutzen unterstützendes Werkzeug und Montageunterlagen von EVVA

VA-Eigenprofile

» Schnell und einfach mehr Umsatz. Das Folgegeschäft bei Schlüsseln und Zylindern ist Ihnen sicher. «

EVVA | Serviceleistungen

EVVA bietet Ihnen Systeme mit langen Patentlaufzeiten und hoher rechtlicher Schutzwirkung. Technischer Support und kompetente Beratung gehören zum Service.

In Ihrem Eigenprofil können Sie Zylinder selbst montieren oder bestellen Ihre codierte Schließung (Serienschließung) komplett werksgefertigt. Auf Wunsch können Sie Schließanlagen durch EVVA errechnen lassen. Ihr EVVA-Eigenprofil bietet Ihnen außerdem die Möglichkeit Nachschlüssel vor Ort schnell selbst anzufertigen.

Vorteile für Ihr Unternehmen:

- Langfristige Kundenbindung
- Schnelle Reaktionszeiten bei Kundenanfragen
- Geringe Lagerhaltung: durch SYMO-Bauweise
- EVVA-Schulung
- EVVA-Werbematerial

Schließsysteme | Im Überblick

FPS^{xp}
Funktionales-Profil-System

- Klassisches Stiftsystem
- Kompakt-Bauweise
- Überlappendes Schlüsselprofil
- Integrierter Bohr- und Abtastschutz
- Mindestlänge 27/27 mm, kürzeste Gesamtlänge 54 mm
- BSZ Funktion ab Länge 31/31 oder 27/36

› Patentlaufzeit bis 2026
› Geschütztes Längsprofil

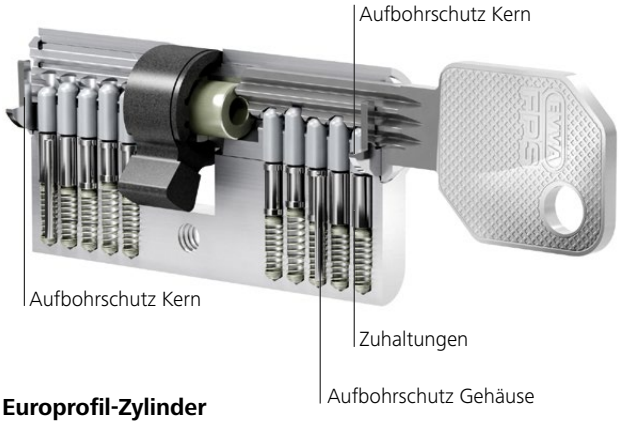

Europrofil-Zylinder

EPS^{xp}
Erweitertes-Profil-System

- SYMO-Bauweise
- Überlappendes Schlüsselprofil
- Seitliche Profilabfrage durch Sperrleiste
- Integrierter Bohr- und Abtastschutz
- Kürzeste Modulkombination 27/36, kürzeste Gesamtlänge 63 mm
- BSZ Funktion ab Länge 31/36

› Patentlaufzeit bis 2026
› Einzigartige EVVA Sperrstift-Technologie
› SYMO-Bauweise

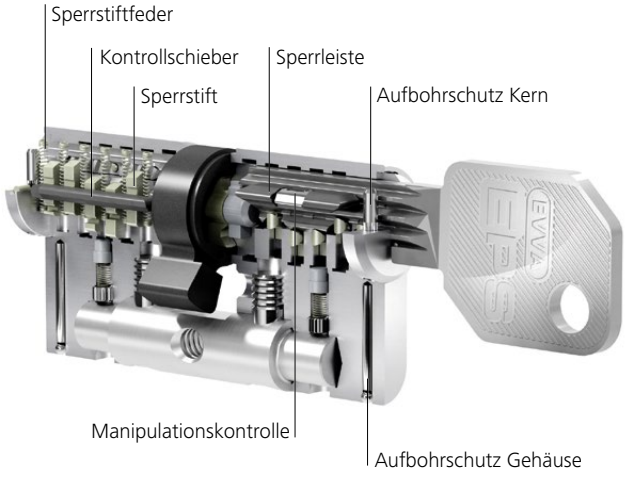

Europrofil-Zylinder

Bitte beachten Sie, dass nicht für jedes Land alle Systeme verfügbar sind.
Detaillierte Informationen dazu erhalten Sie von Ihrem EVVA-Berater.

ICS^{xp}
Innen-Codiert-System

- SYMO-Bauweise im Europrofil
- Integrierter Bohr-, Abtast- und Ziehschutz
- Kürzestes Modul 27 mm, kürzeste Gesamtlänge 54 mm
- BSZ Funktion ab Länge 31/31 oder 27/36

- Patentlaufzeit bis 2028
- Wendeschlüsselsystem
- Verdeckte, innen liegende Codierungen am Schlüssel
- Geringer Verschleiß durch robusten Schlüssel

Europrofil-Zylinder

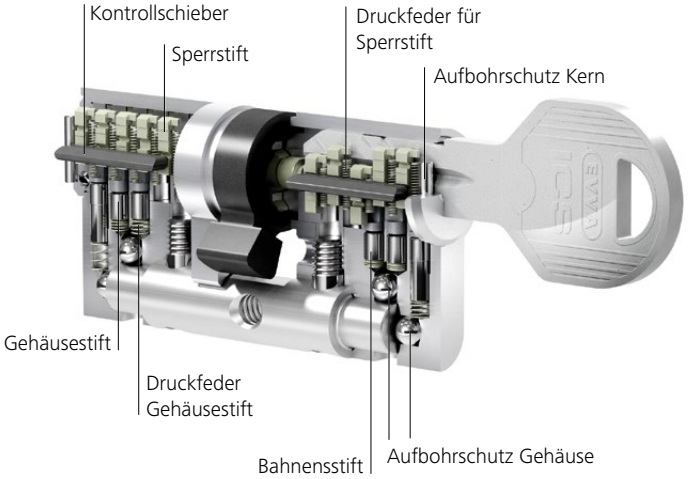

Rundprofil-Zylinder

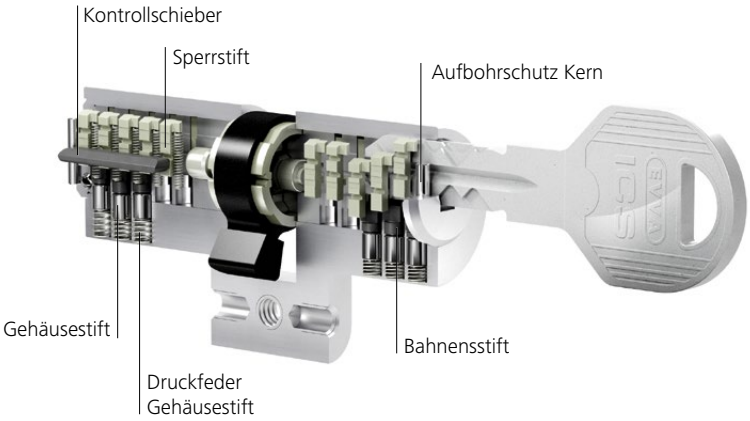

3KS*plus*^{xp}
3-Kurven-System

- SYMO-Bauweise im Europrofil
- Als Rundprofil-Zylinder verfügbar
- Integrierter Bohr-, Abtast- und Ziehschutz
- Kürzeste Modulkombination 27/36, kürzeste Gesamtlänge 63 mm
- BSZ Funktion ab Länge 31/36 in SYMO-Bauweise

- Patentlaufzeit bis 2025
- Wendeschlüsselsystem
- Höherer Widerstand gegen illegale Öffnungstechniken
- Federnfreies Funktionsprinzip

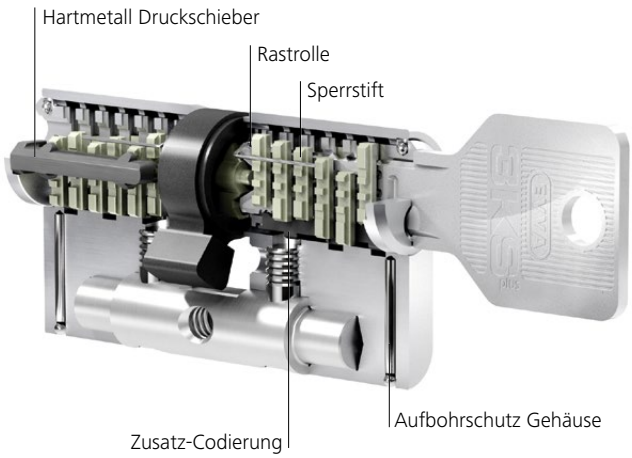

Europrofil-Zylinder

EVVA-Support | Wir unterstützen Sie

SYMO-Montagekoffer

EVVA ist für Sie da.
Vom Werkzeug über Prospekte bis hin zum technischen Support. Nutzen Sie die EVVA-Unterstützung um Ihr Eigenprofil groß rauszubringen.

Spezialisten-Werkzeuge für Ihr Eigenprofil

- Montageschlüssel
- Demontageschlüssel
- Montageblock für Kernfüllung
- Montageblock Verschrauben
- Montageblock für Gehäuse
- Montagewerkzeug Sicherungsring
- Demontagewerkzeug Sicherungsring
- Bithandhalter mit Magnet inkl. Torx Plus Bit
- Montagepinzette
- Entgratwerkzeug
- Montagehilfsdorn
- SYMO-Montagekoffer
- Ergänzungsset (Knaufzylinder, Halbzylinder)
- EVVA Spezialspray 300 ml

Werbe Support

- Systemprospekte
- Endabnehmerprospekte
- Dekomaterial
- Eigenprofil-Sicherungskarte
- Logopräge für Ihre Eigenprofil-Rohlinge
- Listung auf EVVA-Website
- Verlinkung auf Partner-Website
- Bilder-Download
- Partner-Login

Technischer Support

- Technische Unterstützung
- Kompetente Beratung
- Schulungen
- Montageunterlagen

www.evva.com