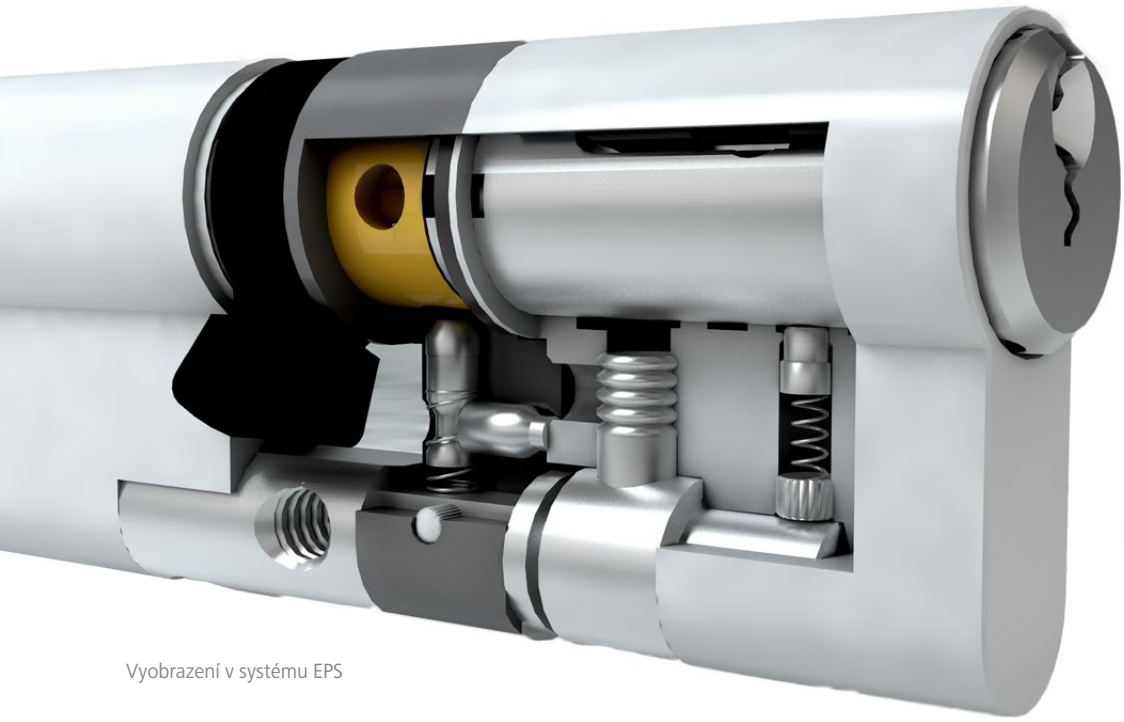

Vyobrazení v systému EPS

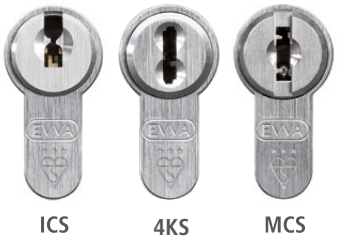

Modulový systémy s funkcí Anti-Snap

Díky funkci Anti-Snap, kterou jsou volitelně vybavovány cylindrické vložky EVVA, jsou každé vchodové dveře nepřekonatelné. Na této jednotce z kalené oceli ztroskotávají i profesionálové. Způsob fungování je jednoduchý a přitom vysoce účinný: Při pokusu o vytržení se cylindrická vložka rozlomí v definovaném místě. Napadení je zaregistrováno, následkem čehož se zbytek cylindrické vložky zablokuje a znehybní. Dveře pak již nelze překonat bez použití hlučné frézky. Funkce Anti-Snap pro cylindrické vložky EVVA – pro optimální ochranu vchodových dveří.
K dispozici jako cylindrická vložka s hlavicí i jako oboustranná cylindrická vložka.

- Modulová konstrukce (SYMO)
- Montáž je možná i bez výměny kování nebo frézování dveří
- Jednotka v provedení Anti-Snap ze speciálně kalené oceli

Objednat

Kód výrobku	DZ.AS. Délka cylindrické vložky z vnější strany A od 41 / délka cylindrické vložky z vnitřní strany I od 31 KZ.AS. Délka cylindrické vložky z vnější strany A od 41 / délka cylindrické vložky z vnitřní strany K od 31
Příklad	KZ.AS41/K31

Dodává se pro všechny systémy v modulovém konstrukčním provedení (SYMO). Dodává se také v kombinaci s oboustranně uzamykatelnou cylindrickou vložkou BSZ, [MCS, 4KS, 3KS, 3KS+, EPS 6 stavítek od AS41/36, ICS od AS37/36, AS41/31, AS46/31],s prioritní funkcí SOS a s funkcí CLA pro vybavení učeben

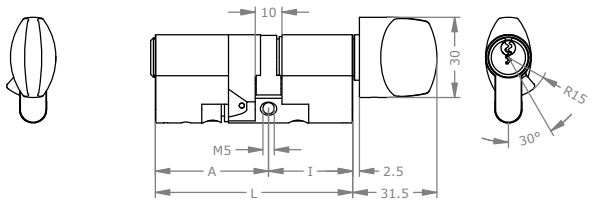

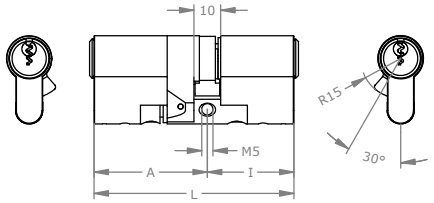

Vyobrazení v systému EPS

W.DB.M.SLDAX.V1.LN.SCZ