Cylindrická vložka AirKey | Austrálska profilová cylindrická vložka A0-S

Popis produktu

Polvložka AirKey je ideálne riešenie pre dvere alebo kľúčové spínače s austrálskym oválnym profilom, pri ktorých je potrebné iba jednostranné dopytovanie na oprávnenie a dôraz sa kladie na maximálnu bezpečnosť v interiéri a exteriéri.

Technické informácie

Dĺžka cylindrickej vložky vonku A v mm	36 | 51 | 56 | 81
Povrchová úprava	NI – nikel | MP – leštená mosadz
Predĺžená os vonkajšieho gombíka	AV05 – 5 mm | AV10 – 10 mm | AV15 – 15 mm
Bezpečnostné znaky	Voľne sa otáčajúci vonkajší gombík proti manipulácii | Miesto žiadaného zlomu na vonkajšom gombíku | Zapojenie iba pri prítomnosti oprávnenia | Pamäť udalostí | Ochrana proti vytiahnutiu jadra | Integrovaný bezpečnostný prvok certifikovaný podľa EAL5+ | Šifrovanie ECDSA a AES
Normy a smernice	Testované podľa CE | stupeň ochrany IP65
Technická montážna situácia	Vnútorné a vonkajšie dvere s maximálnymi bezpečnostnými požiadavkami a špeciálnymi poveternostnými vplyvmi. Vhodná na montáž do protipožiarnych dverí. Štandardne s voľnobežnou funkciou FZG
Kompatibilné identifikačné technológie	Smart karty s NFC ako kartové médiá, prívesky na kľúče a kombinované kľúče | Bluetooth 4.0 (BLE) | NFC
Batéria	2 ks lítiových batérií CR2 | až do 30 000 cyklov
Signalizácia	Optická + akustická
Podmienky používania	Okolitá teplota -20 °C až +55 °C (v závislosti od batérie) | Vlhkosť vzduchu < 90 %, nekondenzujúca | pre 100 000 cyklov | Min. vzdialenosť od čela zadlabávacieho zámku k osi kľučky 35 mm | Stupeň ochrany IP65
Pamäť udalostí	Posledných 1 000 udalostí
Rozhrania	BLE | NFC | Spojenie s núdzovým zdrojom prúdu
Rozsah dodávky	Cylindrická vložka AirKey | 2 ks lítiových batérií CR2 | Montážny návod | Dôležité upozornenia | Uzamykací nos dodáva Reseller
Kód výrobku	E.A.PZ.A0-S.OV/[Dĺžka cylindrickej vložky vonku A].[Povrchová úprava].FZG.[Voliteľná možnosť]
Príklad	E.A.PZ.A0-S.OV/36.NI.FZG
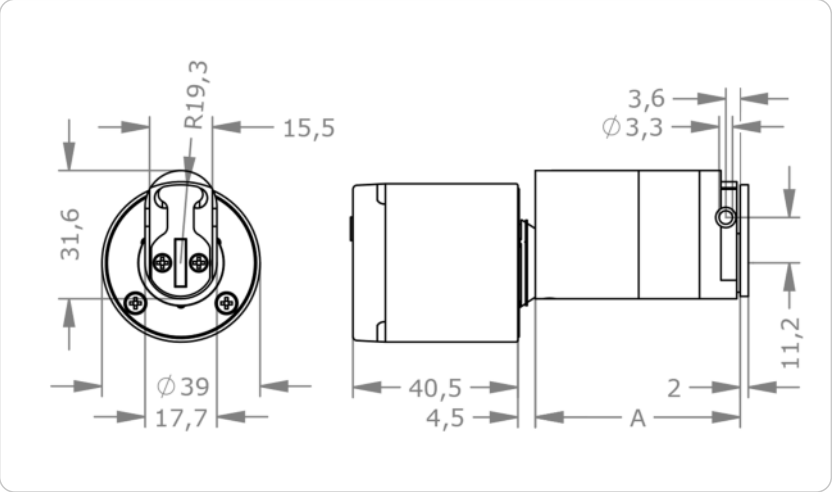
Výkres