Lecteur mural AirKey | Cadre apparent, Cadre à encastrer

Description du produit

Combiné à l'unité de contrôle, le lecteur mural AirKey est approprié pour la commande d'éléments de fermeture pour tous les types de portes comme, entre autres, pour le contrôle de portes coulissantes et battantes, en tant que module électronique d'ouverture de porte, pour des ascenseurs, pour des portillons d'accès, etc. Dans ce contexte, le lecteur mural est parfaitement approprié pour le montage en intérieur et en extérieur.

Informations techniques

Type de montage	RU – cadre à encastrer | RA – cadre apparent
Couleur du verre	SW – noir | SI – argent | WS – blanc
Couleur du cadre	SWM – noir mat | SWP – noir poli | WSM – blanc mat | WSP – blanc poli | SIM – argent mat | SIP – argent poli
Caractéristiques de sécurité	Lecteur mural séparé de l'unité de contrôle par la cloison du local | Plaque en verre de 4 mm d'épaisseur | Journalisation des événements | Secure-Element certifié EAL5+ intégré | Cryptage ECDSA et AES
Normes et directives	Homologué CE | Indice de protection IP65
Situation technique de montage	Zone intérieure et extérieure | Jusqu'à 100 m de distance entre le lecteur mural et l'unité de contrôle (type de câble recommandé : CAT5, 100 m max., Rloop max. 2 Ω)
Dimensions	80 × 80 × 15 mm
Technologies d'identification compatibles	Smart cards NFC comme cartes d'identification, porte-clés et clés combinées | Bluetooth 4.0 (BLE) | NFC
Tension d'alimentation	Alimenté par l'intermédiaire de l'unité de contrôle
Conditions d'utilisation	Température ambiante –25 °C jusqu'à +70 °C | Humidité de l'air < 90 %, sans condensation | Indice de protection IP 65
Journal des événements	Les 1000 derniers événements
Interfaces	BLE | NFC | Unité de contrôle AirKey | Entrées et sorties de commutation
Contenu de la livraison	Montage encastré : Lecteur mural AirKey | Cadre à encastrer | 2 joints muraux | Jeu de vis | Outil de démontage | Guide d'installation | Remarques importantes
Référence produit	E.A.WL.[type de montage].[couleur du verre].[couleur du cadre]
Exemple	E.A.WL.RU.SW.SWP
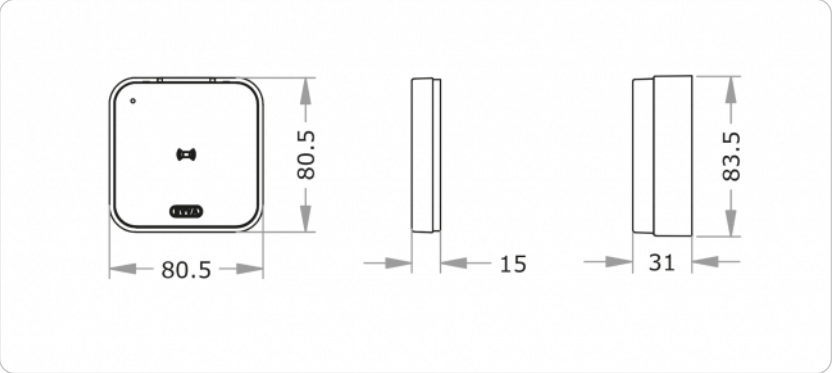
Taille souhaitée du cylindre